CONFIGURAÇÃO DE PENAS P/ PLOTAGEM

COR		ESP.
1	07	0,1
2	07	0,2
3	07	0,3
4	07	0,4
5	07	0,5
6	07	0,6
7	07	0,25
8	07	0,09
9	07	0,15
140	140	0,15
162	162	0,15

BL1@BL3/BL5/BL8 BL16/BL17/BL21/BL25 80x80x90 – FORMA (9x)
ESC.: 1:25

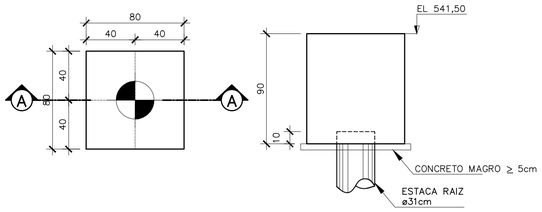

CORTE AA – FORMA
ESC.: 1:25

BL4/BL9/BL10/ BL13/BL18/BL23/BL24 170x80x90 – FORMA (7x)
ESC.: 1:25

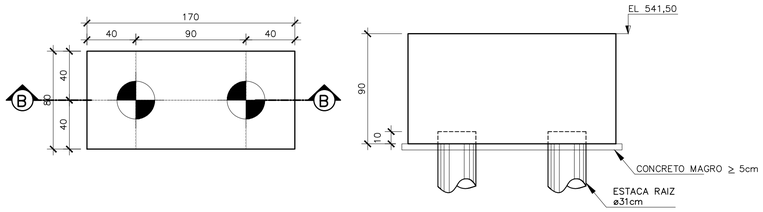

CORTE BB – FORMA
ESC.: 1:25

BL14 182x158x90 – FORMA (1x)
ESC.: 1:25

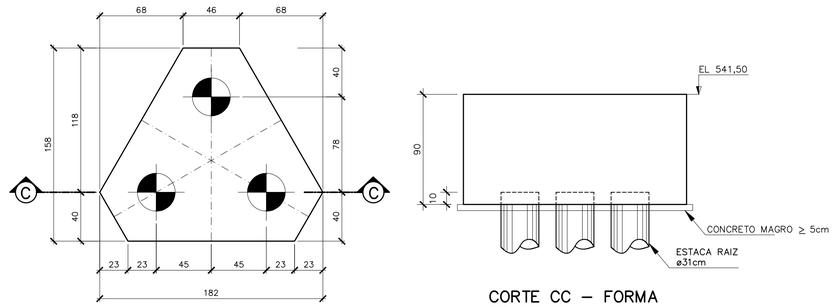

CORTE CC – FORMA
ESC.: 1:25

BL1@BL3/BL5/BL8 BL16/BL17/BL21/BL25 80x80x90 – ARMAÇÃO (9x)
ESC.: 1:25

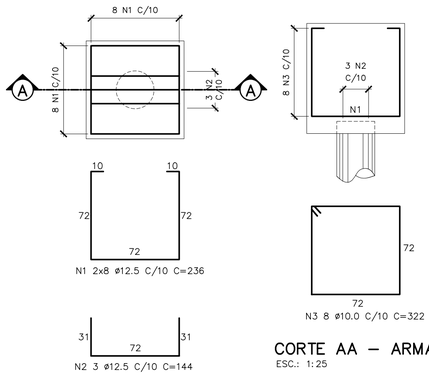

CORTE AA – ARMAÇÃO
ESC.: 1:25

BL4/BL9/BL10/ BL13/BL18/BL23/BL24 170x80x90 – ARMAÇÃO (7x)
ESC.: 1:25

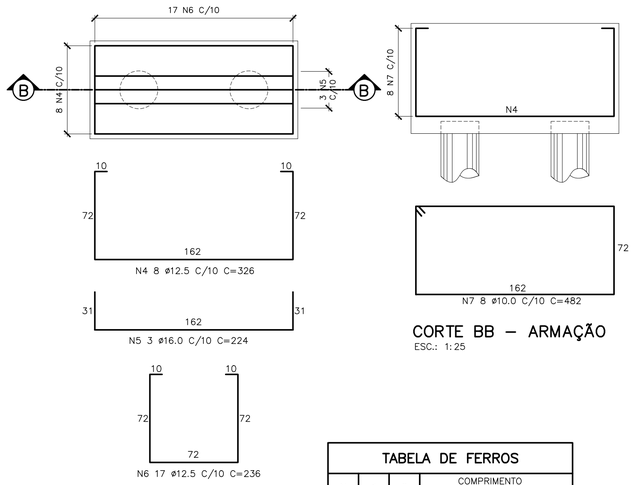

CORTE BB – ARMAÇÃO
ESC.: 1:25

BL14 182x158x90 – ARMAÇÃO (1x)
ESC.: 1:25

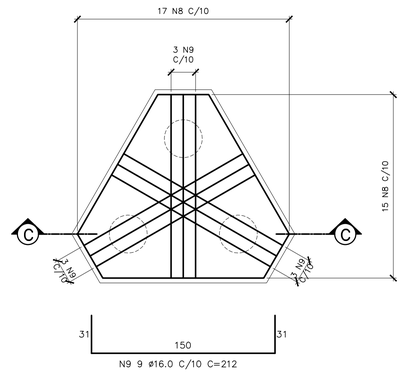

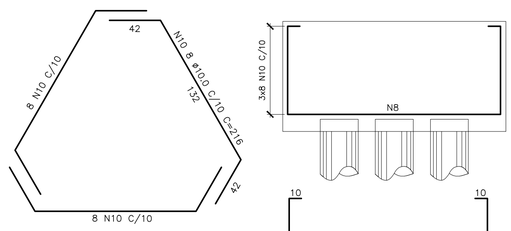

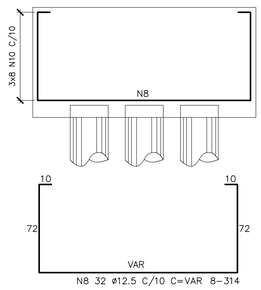

CORTE CC – ARMAÇÃO
ESC.: 1:25

SIMBOLOGIA:

RAIOS (r) INTERNOS MÍNIMOS DE CURVATURA PARA GANCHOS E ESTRIBOS NBR–6118 (ITENS 9.4.2.3/ 9.4.6.1)		
BITOLA Ø	CA–50	CA–60
< 20mm	2.5 Ø	3.0 Ø
> 20mm	4.0 Ø	5.0 Ø
ESTRIBO > 20mm	1.5 Ø	1.5 Ø

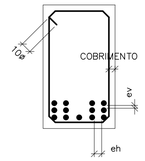

DETALHE "B"
SEM ESC.

ev > Ø 2cm / 0.5 Ø MAX. AGREG.

eh > Ø 2cm / 1.2 Ø MAX. AGREG.

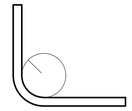

DETALHE "A"
SEM ESC.

TABELA DE FERROS

N	ø	Q	COMPRIMENTO UNIT.(cm)	COMPRIMENTO TOTAL(m)
1	12.5	144	236	339.8
2	12.5	27	144	38.9
3	10.0	72	322	231.8
4	12.5	56	326	182.6
5	16.0	21	224	47.0
6	12.5	119	236	280.8
7	10.0	56	482	269.9
8	12.5	32	VAR	100.5
9	16.0	9	212	19.1
10	10.0	24	216	51.8
11	8.0	16	92	14.7
12	6.3	14	142	19.9
13	6.3	14	162	22.7

RESUMO AÇO CA–50

ø(mm)	COMP.(m)	PESO (Kg/m)	TOTAL (Kg)
6.30	42.6	0.25	10.6
8.00	14.7	0.40	5.9
10.00	553.6	0.63	346.0
12.50	942.6	1.00	942.6
16.00	66.1	1.60	105.8
TOTAL			1410.9

SC–01–15x60 – FORMA (1x)
ESC.: 1:25

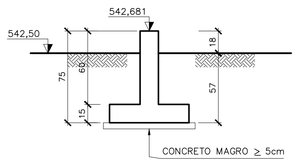

SC–01–15x60 – ARMAÇÃO (1x)
ESC.: 1:25

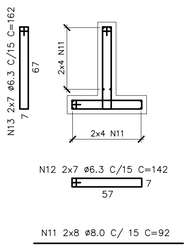

QUANTITATIVOS

VOLUME DE CONCRETO fck 30MPa = 15,75 m3

VOLUME DE CONCRETO MAGRO = 1,10 m3

ÁREA DE FORMAS = 62,70 m2

VOLUME DE ESCAVAÇÃO = 227,90 m3

VOLUME DE REATERRO = 211,05 m3

VOLUME DE BOTA–FORA = 16,85 m3

APILOAMENTO DE FUNDO DE VALA = 29,50 m2

NOTAS:

01– COTAS E DIMENSÕES EM CENTIMETRO E ELEVAÇÕES EM METRO, EXCETO ONDE INDICADO.

02– CONCRETO ESTRUTURAL fck= 30 MPa, CONCRETO MAGRO fck= 10 MPa.

03– PARA A CURA DO CONCRETO DEVERÁ SER UTILIZADA LAMINA D'ÁGUA OU LONA (MANTA BIDIM) ENCHARCADA, ADOTAR A CURA QUÍMICA E PROTEÇÃO CONTRA O VENTO IMEDIATAMENTE APÓS O PERIODO DE PEGA.

04– AS FORMAS E ESCORAMENTOS DEVERÃO SER DIMENSIONADOS E EXECUTADOS DE ACORDO COM AS PRESCRIÇÕES DA NBR7190/97, DE MODO QUE NÃO SOFRAM DEFORMAÇÕES PREJUDICIAIS, QUER SOB A AÇÃO DOS FATORES AMBIENTAIS, QUER SOB A CARGA, ESPECIALMENTE A DO CONCRETO ANTES DO INÍCIO DA PEGA. UTILIZAR FORMA CHAPA COMPENSADA RESINADA 12mm.

05– OS MATERIAIS CONSTITUINTES DO CONCRETO ARMADO DEVERÃO ATENDER AS SUAS RESPECTIVAS ESPECIFICAÇÕES, NBR 5735, NBR 11578, NBR 7211, NBR 7480, NBR 6118:2014, ETC.

06– O LIMITE DE TOLERÂNCIA PARA COBRIMENTO DAS ARMADURAS DO CONCRETO ARMADO É DE 5mm, SENDO QUE OS COBRIMENTOS NOMINAIS ESTÃO, SEMPRE, REFERIDOS À SUPERFICIE DA ARMADURA EXTERNA, EM GERAL A FACE EXTERNA DOS ESTRIBOS.

07– ANTES DO LANÇAMENTO DO CONCRETO, DEVERÁ SER VERIFICADA A EXATIDÃO DIMENSIONAL DAS FORMAS EM RELAÇÃO AO PROJETO ESTRUTURAL, A FIM DE ASSEGURAR–SE A GEOMETRIA DA ESTRUTURA.

08– NO LANÇAMENTO DO CONCRETO NAS FORMAS, DEVE–SE TOMAR AS PRECAUÇÕES NECESSÁRIAS PARA QUE NÃO HAJA SEGREGAÇÃO DO MESMO, RECOMENDA–SE QUE A ALTURA DE QUEDA LIVRE NÃO ULTRAPASSE 2,00 METROS.

09– EM NENHUMA HIPOTESE O LANÇAMENTO DO CONCRETO PODERÁ SER FEITO APÓS O INÍCIO DA PEGA.

10– TODAS AS COLOCAÇÕES CONSTANTES NESTE QUADRO SÃO DE OBRIGAÇÃO DO RESPONSAVEL TÉCNICO PELA EXECUÇÃO DA OBRA, QUE DEVE TER "ART–CREA" RECOLHIDA ANTES DO INÍCIO DA OBRA.

11– DIÂMETRO DE DOBRAMENTO: BARRAS = 5,0 ø – ESTRIBOS = 6,0 ø

12– EMENDAS POR TRANSPASSE = 70 ø (8.0=56cm, 10.0=70cm, 12.5=87,5cm, 16.0=112cm)

13– TODA ARMADURA QUE FOR INTERCEPTADA POR FUROS OU ABERTURAS DEVERÁ SER, CORTADA E DOBRADA ADEQUADAMENTE, OBEDECENDO AS PRESCRIÇÕES DE COBRIMENTO MÍNIMO ADOTADO.

14– TENSÃO ADMISSIVEL DO SOLO DE 0,60 kgf/cm2, CONFORME BOLETIM DE SONDAGEM FURO SP–02.

15– IMPERMEABILIZAÇÃO:
PINTURA IGOL2 – FUNDAÇÕES, BALDRAMES E PARTE EXTERNA DE EEEB.
PINTURA IGLOFLEX PRETO – LAJES DE COBERTURA DE RESERVATÓRIOS, RUFOS, ETC. LOCAIS NÃO APARENTE.
PINTURA IGLOFLEX BRANCO – RUFOS E PLATIBANDAS APARENTES ETC.
SIKATOP FLEX (GRANDES ÁREAS, SUJEITAS A MOVIMENTAÇÕES) – EM PAREDES DE RESERVATÓRIOS, ETA E ETE.
SIKATOP 107 (PEQUENAS ÁREAS OU ESTRUTURAS MENORES) – EM PAREDES DE LEITOS DE SECAGEM, CAIXAS DE AREIA, CAIXA EM GERAL, BIOFILTRO, EEEB (PAREDE INTERNA).
SIKAGARD63 N – EM TETOS DE RESERVATÓRIOS E EEEB (LOCAIS SUJEITO A GASES).
PARA PROCEDIMENTOS DE APLICAÇÃO VER ESPECIFICAÇÃO TÉCNICA.

ESTE DESENHO É PROPRIEDADE DA COMPANHIA ESPIRITO SANTENSE DE SANEAMENTO – CESAN E NÃO PODE SER COPIADO SEM SUA AUTORIZAÇÃO.

NÚMEROS	TÍTULOS	Nº	LOCAL	DISCRIMINAÇÃO	DES.	DIV.	GER.	DATA
PRINCIPAIS DESENHOS DE REFERÊNCIA		REVISÃO						

CANCELA E SUBSTITUI O DESENHO NÚMERO:

CANCELADO E SUBSTITUÍDO PELO DESENHO NÚMERO:

CENTRO DE DOCUMENTAÇÃO
RECEBIDO: __/__/__
Nº DOC.: _____ ASS.: _____
APROVAÇÃO CESAN:
ASS.: _____ MATR.: _____
UNID.: _____ DATA: __/__/__
ESTA APROVAÇÃO NÃO ISENTA A CONTRATADA DE SUAS RESPONSABILIDADES LEGAIS.

EMINENTE:
ENGESOLO
ENGESOLO ENGENHARIA LTDA.
Rua Alcobaça, 1.210 - Bairro São Francisco
Tel.: (31) 2103.4300 - Fax: (31) 2103.4399
Belo Horizonte - MG - CEP: 31.255-210

PROJETADO: LAERTE JUNIOR BAPTISTA
CREA: 7616/D REGIÃO: ES
COORDENADOR: JOÃO JOSÉ FIGUEIREDO DE OLIVEIRA
CREA: 11604/D REGIÃO: MG
DESENHO: ANTÔNIO MARIANI
Nº DES. PROJETISTA: SA_PR064_15_DE_11_101_022_A
DATA: 15 / 09 /2020
RESPONSÁVEL TÉCNICO: WALACE HERON MARTINS
CREA: 79123/D REGIÃO: MG ART Nº 14201800000004562033 DATA: 07/06/2018

EMISSÃO CESAN	DATAS
PROJETADO:	
CREA:	
DESENHADO:	
VERIFICADO: E–DPE ENG° CHRYSTHIAN SANTIAGO DE ARAÚJO	
DIVISÃO: E–DPE ENG° VIVIANE MICHELE BERNARDONE	
GERÊNCIA: E–GPJ ENG° AMANDA CAMPAGNARO P. BRAGATTO	

CESAN

MUNICÍPIO: MARECHAL FLORIANO | DISTRITO: SEDE | BAIRRO: –

NOME DO EMPREENDIMENTO: AMPLIAÇÃO DO SISTEMA DE ABASTECIMENTO DE ÁGUA DE MARECHAL FLORIANO

TÍTULO: S.A.A. DE MARECHAL FLORIANO – ESTAÇÃO DE TRATAMENTO DE ÁGUA – ETA
PROJETO ESTRUTURAL – ESTRUTURAS ETA–UTR
BLOCOS DE ANCORAGEM E APOIO – FORMA E ARMAÇÃO

ESCALA:	FOLHA:	Nº CESAN	REV:
INDICADA	05 / 19	B–063–000–40–4–XX–0052	00